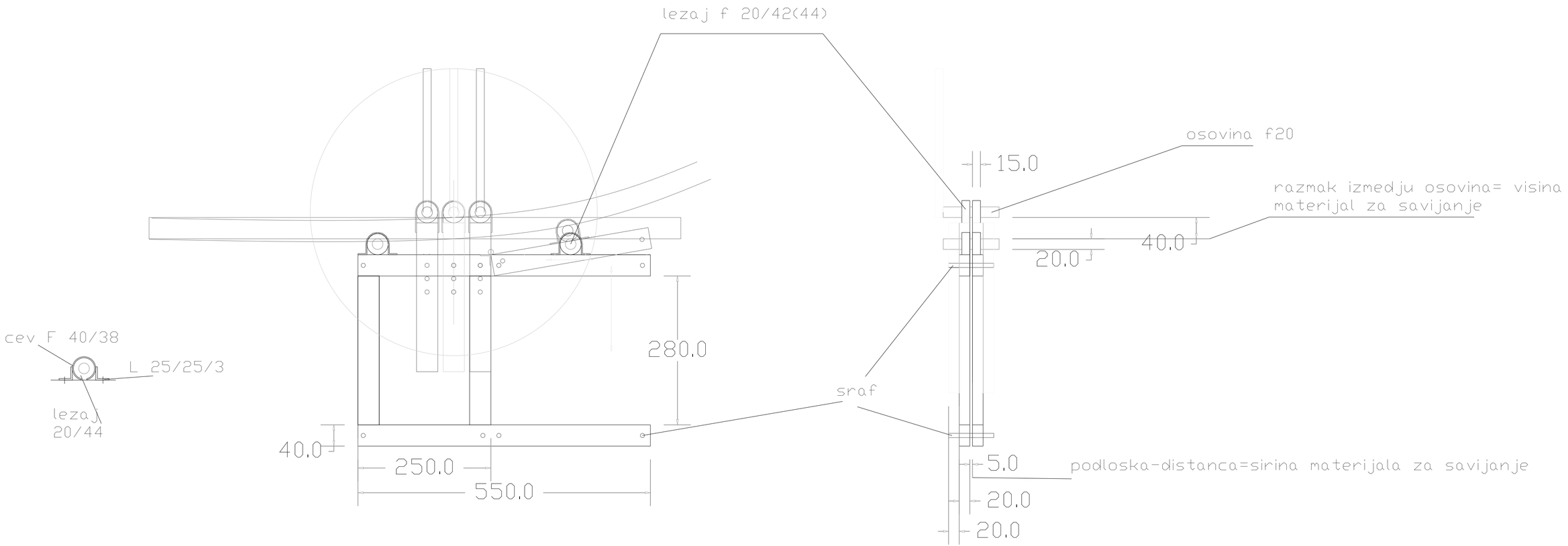
lezaj f 20/42(44)
osovina f20
15.0
razmak izmedju osovina= visina materijal za savijanje
40.0
20.0
cev F 40/38
L 25/25/3
lezaj 20/44
280.0
sraf
40.0
250.0
550.0
5.0
podloska-distanca=sirina materijala za savijanje
20.0
20.0